BEZBARIÉROVÉ ÚPRAVY – PŘECHOD PRO CHODCE:

ŘEŠENÍ SNÍŽENÍ CHODNÍKU PŘI ZACHOVÁNÍ PRŮCHOZÍHO PROSTORU Š = MIN. 0,90 M – LICHOBĚŽNÍKOVÁ RAMPA, BET. OBRUBY, DLAŽBA.

PŮDORYS:

Způsob řešení zachovává stálou výšku chodníku podél stavební čáry. Pokud není možno zachovat průchozí prostor š. min. 0,9 m při zachování sklonu ≤ 2,0 %, musí se snížit chodník v celé šířce a přilehlé části se rampově sníží ve sklonu ≤ 12,5 %, viz samostatné schéma

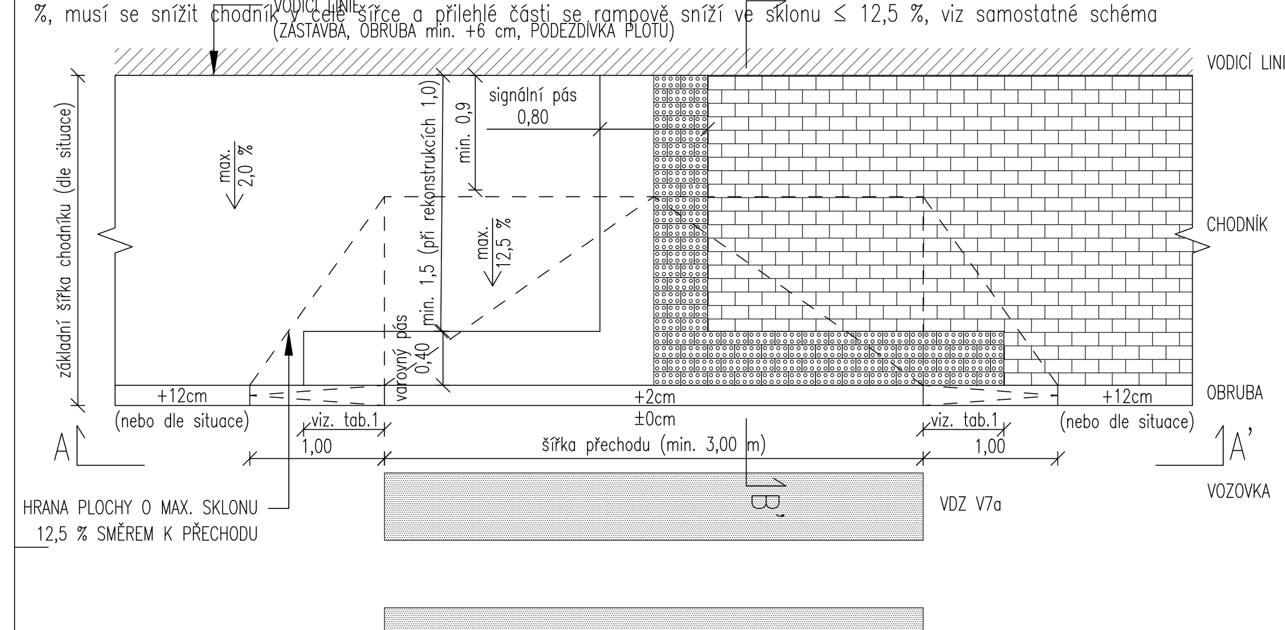

POHLED A–A':

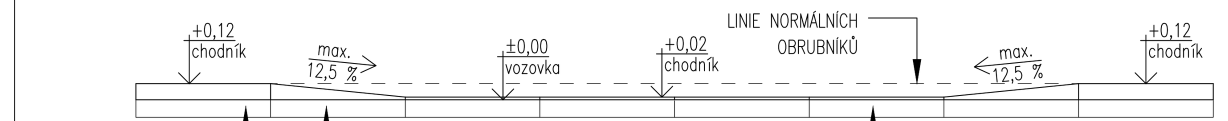

ŘEZ B–B':

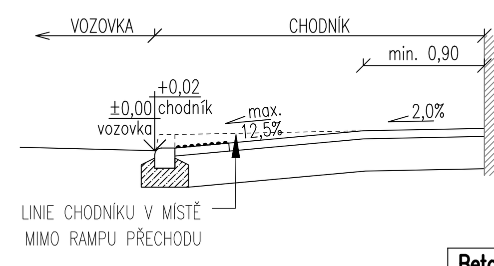

TABULKA 1:

VAROVNÝ PÁS VŽDY UKONČEN V MÍSTĚ, KDE JE VÝŠKA HRANY OBRUBNÍKU VŮČI VOZOVCE NEJMÉNĚ +8 cm.
PRO ZÁKLADNÍ HODNOTY VÝŠKY PODSÁDEK A NÁBĚHOVÝ OBRUBNÍK DL. 1,0 m PLATÍ NÁSLEDUJÍCÍ HODNOTY:

PODSÁDKA	PŘESAH VAR. PÁSU
+8 cm	1,0 m
+10 cm	0,8 m
+12 cm	0,6 m

PRVKY PŘECHODU:

SIGNÁLNÍ PÁS (šířka 0,8 m z předepsaného materiálu, ukončený u vodicí linie)
VAROVNÝ PÁS (šířka 0,4 m po celé délce snížené hrany obrubníku až do rozdílu hran 0,08 m)
SNÍŽENÁ VÝŠKA OBRUBNÍKU NA 20 mm (v místě vstupu do vozovky)
ŘEŠENÍ RAMPOVÉ ČÁSTI CHODNÍKU (lichoběžníková rampa, max. sklon 12,5 %)
DÉLKA PŘECHODU (dle vyhl. 398/2009 Sb., Příloha č.2, čl. 2.0)

MATERIÁL POUŽITÝ PRO HMATOVÉ ÚPRAVY (SIGNÁLNÍ A VAROVNÉ PÁSY) NESMÍ BÝT NA KOMUNIKACÍCH POUŽITÝ K JINÝM ÚČELŮM. HMATOVÉ PRVKY MUSÍ BÝT VŽDY HMATOVĚ A VIZUÁLNĚ KONTRASTNÍ VŮČI SVÉMU OKOLÍ. POŽADAVKY NA MATERIÁL PRO HMATOVÉ PRVKY ŘEŠÍ NAŘÍZENÍ VLÁDY Č. 163/2002 SB. A TECHNICKÉ NÁVODY TZÚS 12.03.04 AŽ 06.

SPECIFIKACE STAVEBNÍCH PRVKŮ – OBRUBY BETONOVÉ:

Betonová sadová obruba š. 5 cm — 1:25

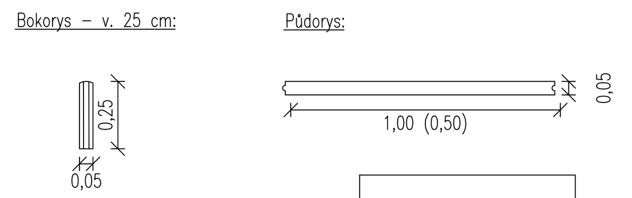

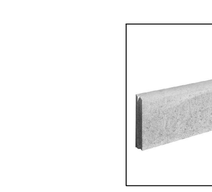

Tvar zámků se dle konkrétního výrobce může mírně lišit, vždy musí být zachován skladebný rozměr.

Kamenné obrubníky OP — 1:25

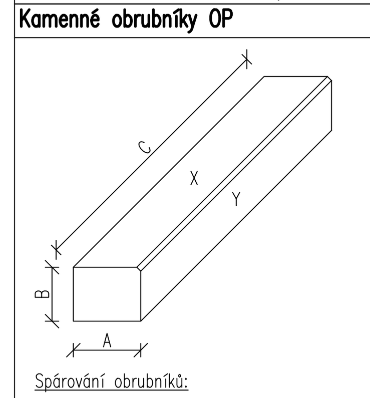

Rozměry:

OP3	25 cm	20 cm	80 – 150 cm
OP3–R1	25 cm	20 cm	80 – 150 cm
OP3–R4	25 cm	20 cm	80 – 150 cm
OP7	12 cm	25 cm	80 – 120 cm
OP7–R0,5	12 cm	25 cm	50 cm

Opracování:
Pohledové plochy (strany X a Y) – tryskání
Mezi pohledovými stranami seříznutí 10/10 mm (splávek)

Spárování obrubníků:
Šířka spáry v přímé: max. 10 mm
Šířka spáry v oblouku: max. 15 mm
Použitá malta: M25–XF4

Záruční lhůta:
Záruční lhůta obrub bude min. 20 let. (TSK požaduje samostatné specifikovat a garantovat v předávacím protokolu při závěrečné prohlídce díla)

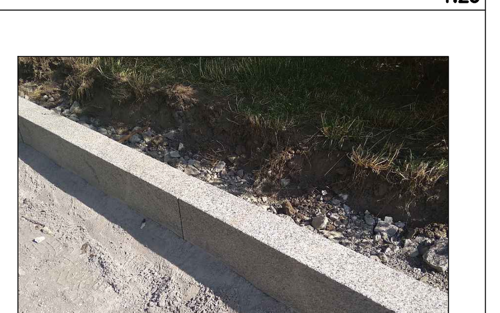

Betonová přídlažba skladebná, (250/500/100) — 1:20

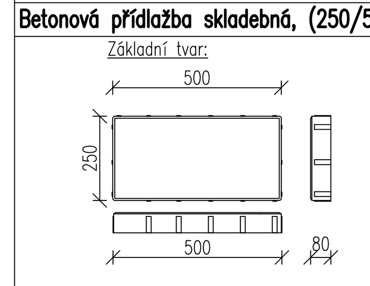

Použití:
Rozhraní parkovacích stání a vozovky
Záruční lhůta:
Záruční lhůta přídlažby bude min. 5 let.
Barva:
přírodní – šedá

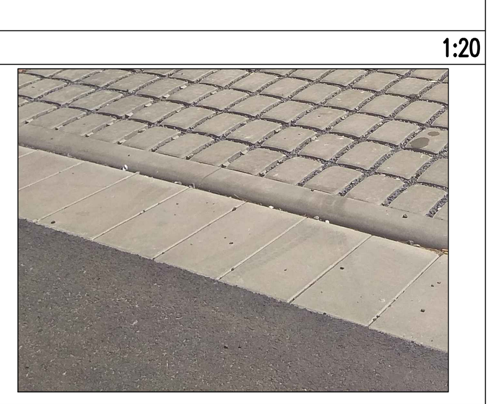

Betonová dlažba pro nevidomé, tvar "cihla" (200/100) — 1:10

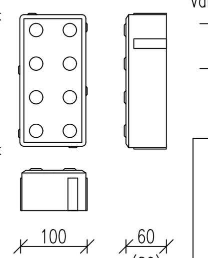

Použití:
Varovné a signální pásy pro nevidomé
- barva červená, tl. 60 mm pro pochozí plochy
- barva červená, tl. 80 mm pro pojížděné plochy

Betonová vegetační dlažba s distančními nálity, tvar "obdélník" (170/240) — 1:10

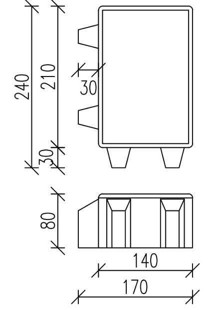

Popis:
Zatravňovací dlažba s mezerou 30 mm
Barva: šedá přírodní – plocha stání
červená – vyznačení stání

Spáry vyplněny vegetačním substrátem, osety.

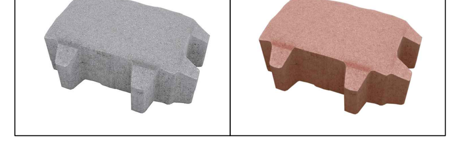

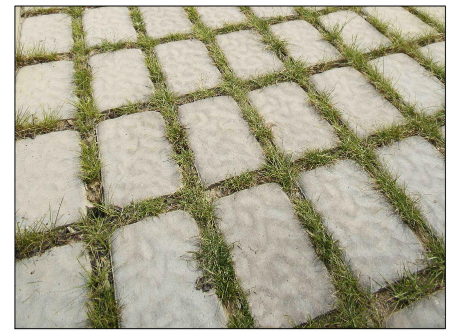

TYPY KONSTRUKCÍ:

(A) PARKOVACÍ STÁNÍ (VSAKOVACÍ DLAŽBA)
D2–D–1–VI–PIII DLE TP 170, upravená pro užití vsakovací dlažby

VSAKOVACÍ DLAŽBA	VD	80 mm	ČSN 73 6131, ČSN EN 1339
LOŽNÍ VRSTVA DDK fr. 4/8	L	40 mm	ČSN 73 6131
ŠTĚRKODRŤ	ŠD$_B$	zákl. tl. 250 mm	ČSN 73 6126–1, ČSN EN 13285
CELKEM		zákl. tl. 370 mm	

(70MPa / 30MPa)

(B.1)	Betonová vsakovací dlažba 240/170/80	Šedá – přírodní	Parkovací stání
(B.2)	Betonová dlažba 100/200/80, tvar "cihla"	červená	Vodorovné dopravní značení

SPÁRY VSAKOVACÍ DLAŽBY BUDOU ZASYPÁNY DROBNÝM KAMENIVEM. DÉLKA STÁNÍ BYLA MÍRNĚ UZPŮSOBENA TOMU, ABY SE MINIMALIZOVALY DOŘEZY DLAŽBY. DLAŽBA BUDE POKLÁDANA DO ŘÁDKŮ TAK, ABY DELŠÍ ROZMĚR (240 mm) BYL VE SMĚRU KOLMÉM NA VODOROVNÉ ZNAČENÍ STÁNÍ.

(B) VYHRAZENÉ STÁNÍ (BETONOVÁ DLAŽBA)
D2–D–1–VI–PIII DLE TP 170

BETONOVÁ DLAŽBA (BARVA PŘÍRODNÍ)	DL	80 mm	ČSN 73 6131, ČSN EN 1338
LOŽNÍ VRSTVA DDK fr. 4/8	L	40 mm	ČSN 73 6131
ŠTĚRKODRŤ	ŠD$_B$	zákl. tl. 250 mm	ČSN 73 6126–1, ČSN EN 13285
CELKEM		zákl. tl. 370 mm	

(70MPa / 30MPa)

KÓD	DRUH DLAŽBY	BARVA	POUŽITÍ
(B.1)	Tvar "kost" 165/200/80	Šedá – přírodní	Plocha vyhrazeného stání

(C) VOZOVKA – OPRAVA PODÉL OBRUB A STÁNÍ (ŽIVIČNÉ VRSTVY)
D1–N–1–V–PIII DLE TP 170, živičné vrstvy

ASFALTOVÝ BETON OBRUSNÝ	ACO 11	40 mm	ČSN 73 6121, ČSN EN 13108–1
POSTŘIK SPOJOVACÍ	PS	0,4 kg/m²	ČSN 73 6129
ASFALTOVÝ BETON PODKLADNÍ	ACP 16+	50 mm	ČSN 73 6121, ČSN EN 13108–1
POSTŘIK SPOJOVACÍ	PS	1,0 kg/m²	ČSN 73 6129
STÁVAJÍCÍ KONSTRUKCE			
CELKEM		90 mm	

(D) OPRAVA STÁV. POCHOZÍCH PLOCH (LITÝ ASFALT – PLNÁ KONSTRUKCE)

POSYP KAMENIVEM fr. 2/5		6,0 kg/m²	
LITÝ ASFALT	MA 11 II	40 mm	ČSN 73 6122, ČSN EN 13108–6
SEPARAČNÍ GEOTEXTILIE			
PODKLADNÍ BETON C20/25nXF3		60 mm	
ŠTĚRKODRŤ	ŠD$_B$	zákl. tl. 200 mm	
CELKEM		dle skut.	

(60MPa / 30MPa)

KÓD	DRUH DLAŽBY	BARVA	POUŽITÍ
(D.1)	Tvar "cihla" 100/200/60, reliéfní pro nevidomé	Červená	Varovný a signální pás

(E) OPRAVA STÁV. POCHOZÍCH PLOCH (LITÝ ASFALT)

POSYP KAMENIVEM fr. 2/5		6,0 kg/m²	
LITÝ ASFALT	MA 11 II	40 mm	ČSN 73 6122, ČSN EN 13108–6
SEPARAČNÍ GEOTEXTILIE			
PODKLADNÍ BETON C20/25nXF3		60 mm	
STÁVAJÍCÍ KONSTRUKCE			
CELKEM		dle skut.	

KÓD	DRUH DLAŽBY	BARVA	POUŽITÍ
(E.1)	Tvar "cihla" 100/200/60, reliéfní pro nevidomé	Červená	Varovný a signální pás

ŘEZ VPUSTÍ A JEJÍM NAPOJENÍ – VPUST UV1 (ZÁPADNĚ)

POZNÁMKA:
- Přípojka vždy musí být půdorysně vedena pouze v přímém směru.
- Ve výjimečných případech (kolize s jinými IS) lze přípojku výškově lomit, ale pouze při postupném zvyšování spádu přípojky a se souhlasem správce.

POPIS PRVKŮ
1 – MŘÍŽ 500x500 mm TŘÍDY D400 dle EN124 S CELOLITINOVÝM RÁMEM
2 – PŘECHODOVÝ PRSTENEC 625–563/390/60
3 – BETONOVÉ TĚLESO ULIČNÍ VPUSTI DN500 VÝŠKY 290 mm
4 – PRŮBĚŽNÝ DÍLEC TĚLESA ULIČNÍ VPUSTI S ODTOKEM DN500 VÝŠKY 590 mm. DN ODTOKU 150 mm
5 – NAPOJENÍ DRENÁŽE PŘES REDUKCI DN100/DN150
6 – KOŠ NA SPLAVENINY TYPU A4 U POZINKOVANÉHO PLECHU VÝŠKY 60 cm
7 – DNO VPUSTI, ODTOK DN200
8 – PŘÍPOJKA DN200, BUDE OBETONOVÁNA A VEDENA V PŘÍMÉM SMĚRU A SPÁDU. PŘÍPOJKA BUDE PROVEDENA Z KAMENINY A BUDE ZALOŽENA NA DESCE TL. MIN. 10 cm
9 – PŮVODNÍ VPUST BUDE VYBOURÁNA. VZHLEDEM K TOMU, ŽE SE JENDÁ O RUŠENÝ PRVEK, JE JEJÍ ZÁKRES POUZE SCHÉMATICKÝ. U VPUSTI BYLA ZJIŠTĚNA HLOUBKA JEJÍ ODBOČKY
10 – DLE KAMEROVÝCH ZKOUŠEK JE SPÁDOVÝ STUPEŇ VZDÁLEN 0,35 m OD VPUSTI.
11 – NOVÝ TRUBNÍ OBOLOUK BUDE NAPOJEN NA SPÁDOVÝ STUPEŇ PŘÍPOJKY. PŘEDPOKLÁDANÝ ÚHEL TRUBNÍHO OBLOUKU JE 70°
12 – STÁVAJÍCÍ SPÁDOVÝ STUPEŇ (JEHO PŘÍTOMNOST OVĚŘENA KAMEROVOU ZKOUŠKOU)
13 – STÁVAJÍCÍ PŘÍPOJKA BUDE V CELÉ SVÉ DÉLCE VYVLOŽKOVÁNA
14 – STÁVAJÍCÍ TERÉN

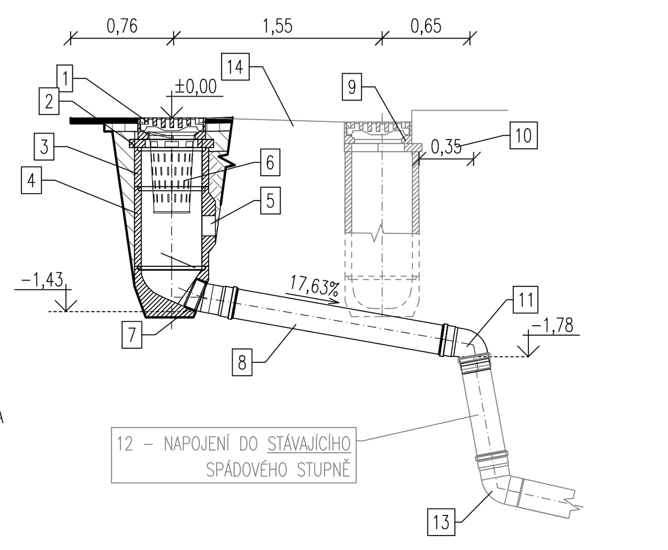

ŘEZ VPUSTÍ A JEJÍM NAPOJENÍ – VPUST UV2 (VÝCHODNĚ)

POZNÁMKA:
- Přípojka vždy musí být půdorysně vedena pouze v přímém směru.
- Ve výjimečných případech (kolize s jinými IS) lze přípojku výškově lomit, ale pouze při postupném zvyšování spádu přípojky a se souhlasem správce.

NAVRŽENÉ PRVKY
1 – MŘÍŽ 500x500 mm TŘÍDY D400 dle EN124 S CELOLITINOVÝM RÁMEM
2 – PŘECHODOVÝ PRSTENEC 625–563/390/60
3 – BETONOVÉ TĚLESO ULIČNÍ VPUSTI DN500 VÝŠKY 290 mm
4 – PRŮBĚŽNÝ DÍLEC TĚLESA ULIČNÍ VPUSTI S ODTOKEM DN500 VÝŠKY 590 mm. DN ODTOKU 150 mm
5 – NAPOJENÍ DRENÁŽE PŘES REDUKCI DN100/DN150
6 – KOŠ NA SPLAVENINY TYPU A4 U POZINKOVANÉHO PLECHU VÝŠKY 60 cm
7 – DNO VPUSTI, ODTOK DN200
8 – PŘÍPOJKA DN200, BUDE OBETONOVÁNA A VEDENA V PŘÍMÉM SMĚRU A SPÁDU. PŘÍPOJKA BUDE PROVEDENA Z KAMENINY A BUDE ZALOŽENA NA DESCE TL. MIN. 10 cm
9 – PŮVODNÍ VPUST BUDE VYBOURÁNA. VZHLEDEM K TOMU, ŽE SE JENDÁ O RUŠENÝ PRVEK, JE JEJÍ ZÁKRES POUZE SCHÉMATICKÝ. U VPUSTI BYLA ZJIŠTĚNA HLOUBKA JEJÍ ODBOČKY
10 – DLE KAMEROVÝCH ZKOUŠEK JE SPÁDOVÝ STUPEŇ VZDÁLEN 1,11 m OD STÁVAJÍCÍ VPUSTI.
11 – NOVÝ TRUBNÍ OBOLOUK BUDE NAPOJEN NA SPÁDOVÝ STUPEŇ PŘÍPOJKY. PŘEDPOKLÁDANÝ ÚHEL TRUBNÍHO OBLOUKU JE 70°
12 – STÁVAJÍCÍ SPÁDOVÝ STUPEŇ (JEHO PŘÍTOMNOST OVĚŘENA KAMEROVOU ZKOUŠKOU)
13 – STÁVAJÍCÍ PŘÍPOJKA BUDE V CELÉ SVÉ DÉLCE VYVLOŽKOVÁNA
14 – STÁVAJÍCÍ TERÉN

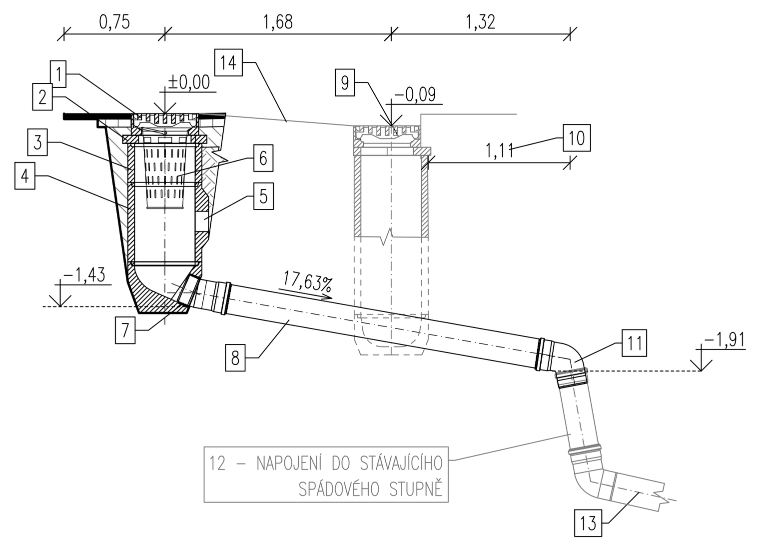

POZNÁMKY:

1. Soulad s technickými normami

Hutnění zemní pláně bude provedeno v souladu s ČSN 72 1006.
Hutněné asfaltové vrstvy budou provedeny v souladu s ČSN 73 6121, specifikace materiálů dle ČSN EN 13108–1.
Vrstvy z litého asfaltu budou provedeny v souladu s ČSN 73 6122, specifikace materiálů dle ČSN EN 13108–6.
Spojovací postřiky a nátěry budou provedeny v souladu s ČSN 73 6129.
Nestmelené vrstvy budou provedeny v souladu s ČSN 73 6126–1 a 73 6126–2, specifikace materiálů dle ČSN EN 13285.
Kryty z dlažeb budou provedeny v souladu s ČSN 73 6131, ložní vrstva z MVC 10 bude v souladu s ČSN EN 998–2 ED.2.

2. Ošetření ložních a styčných spar

Veškeré ložné spáry stávající vozovky budou před položením nové živičné vrstvy očištěny a ošetřeny spojovacím postřikem. Veškeré styčné spáry, které jsou namáhány vnějším prostředím, budou certifikovaně zality trvale pružnou zálivkou (ČSN EN 14188–1), ošetřeny živičnou emulzí a zasypány křemičitým pískem. Tímto způsobem se zamezí vzniku poruch na styku stávající a nové vozovky.

3. Doba zrání betonových konstrukcí

Z technologického hlediska je nutné dodržet 28 denní lhůtu pro vytvrzení (vyzrátí) betonové konstrukce, během které nesmí být vystavena jakémukoliv namáhání vzniklému průjezdem vozidel. V opačném případě se riskuje brzké porušení a ztráta stability konstrukce.

4. Trativod

Trativod DN100 HDPE profilovaný. Kruhová pevnost SN 8, perforovaný s plným dnem. Při sklonu přes 1 % do písku nebo štěrkodrti frakce 0/22 tl. 0,10 m, při sklonu do 1% na lože z podkladního betonu, který zajišťuje stejnosměrný sklon. Je třeba dbát na to, aby sklon trativodu v žádném případě neklesl pod 0,5 %. Hloubka a sklon dle podélného profilu a charakteristických řezů, napojen do šachet uličních vpustí.
Obsyp HDK 8/32, obalení netkanou geotextilií (filtrační a separační funkce) dle TP 97.

5. Spárování kamenných dlažeb a obrubníků

Zásyp spar mozaikové dlažby štěrkopískem s příměsí cca 20 % vápna, směs musí být suchá.
Spárování drobné žulové dlažby bude provedeno cementovou maltou M25 XF4.
Spára mezi žulovými obrubami je 10 mm mezi čely obrubníků, zaplňuje se cementovou maltou.
Při spárování velké žulové dlažby a drobné žulové dlažby je technologická přestávka po zásypu spar 14 dní, pak je provedeno přemetení a do 3 dnů úklid vozovky.
Při spárování mozaikových chodníků je technologická přestávka 14 dní, pak je proveden po přemetení úklid.

6. Úprava zemní pláně

V případě nevhodného stavu zemin v aktivní zóně pod navrženou stavbou se uvažuje s její výměnou. Nevhodná zemina v tl. min. 0,30 m bude odtěžena, odtěžená zemina bude nahrazena vrstvou z kameniva předepsaných vlastností (štěrkodrť ŠD$_B$ 0/63 nebo materiál odpovídající požadavkům ČSN 73 6133, kapitola 4). Hutnění provést po vrstvách 0,15 m.
Skutečný rozsah případných sanací pláně, vybrání vhodného materiálu pro násypy bude možné upřesnit až ve stadiu zemních prací konzultační a geotechnikou kontrolní činností přímo při výstavbě, kdy dojde k plošnému obnažení budoucí pláně.
Je nutné zajistit dostatečnou únosnost aktivní zóny komunikace dle platných norem a předpisů.

5. Betonové prvky

Betonové obruby budou použity jednovrstvé se záruční lhůtou minimálně 20 let. Betonová dlažba, i všechny ostatní prvky musí mít záruku min. 5 let.

5. Podmínky k budování navržených vpustí dle TSK

- Napojení trativodu musí provedena použitím skruže DN 500 s připraveným otvorem pro napojení drenáže.
- Pro výškovou rektifikaci vpusti vtokové armatury UV budou požity pouze kroužky z recyklovaného plastu s roztroušenou ocelovou výztuží T1 nebo T2 Aquion, nikoliv betonové prstence.
- Kalový koš na splaveniny bude typu A4 výšky 60 cm.
- Mříže budou osazeny litinové 50x50 cm třídy D400 dle ČSN EN124 vložené do rámů s ocelovým límcem pro osazení koše na splaveniny A4
- Potrubní kanalizační přípojky bude provedeno z kameniny DN200 a bude založeno na desce s obetonováním na tl. min. 10 cm.

Další podrobnosti viz vyjádření TSK

Legenda – katastr

Hranice pozemků KN
ppč. 593 — Čísla pozemků
2,40 — Kóty odstupů od pozemků

Legenda – ižnenýrské sítě

- Kanalizace – stávající (PVK)
- Vodovod – stávající (PVK)
- Sdělovací kabel – stávající podzemní (CETIN)
- Sdělovací kabel – stávající podzemní (UPC)
- Plynovodní řad NTL – stávající (PPD)
- Veřejné osvětlení podzemní – stávající (THMP)
- Elektro VN – stávající podzemní (PRE Distribuce)
- Elektro NN – stávající podzemní (PRE Distribuce)

ŘEZ A–A': VZOROVÝ PŘÍČNÝ ŘEZ PŘECHODEM PRO CHODCE

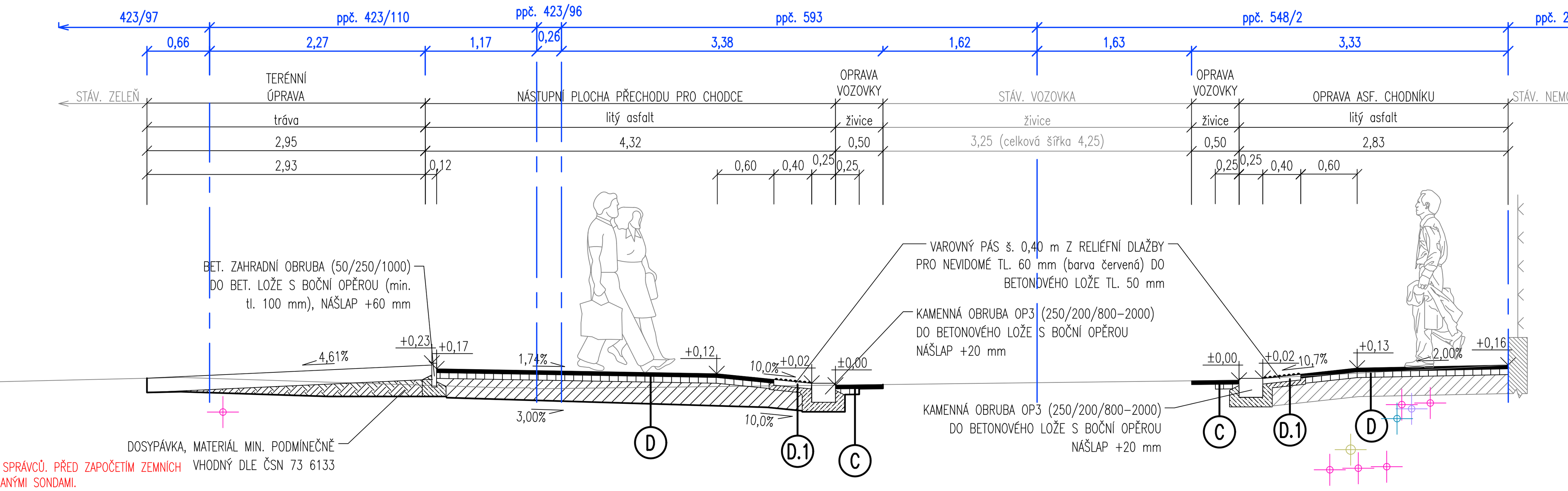

POZNÁMKY:
POLOHA INŽENÝRSKÝCH SÍTÍ ZAKRESLENA DLE PODKLADU SPRÁVCŮ. PŘED ZAPOČETÍM ZEMNÍCH PRACÍ JE NUTNÉ VYTYČENÍ A DLE POTŘEBY OVĚŘENÍ KOPANÝMI SONDAMI.

V PŘÍPADĚ DOSTUPNÝCH INFORMACÍ O HLOUBCE ULOŽENÍ JE TOTO ZAKRESLENO S UVEDENÍM VÝŠKY, V OSTATNÍCH PŘÍPADECH HLOUBKA ULOŽENÍ ZAKRESLENA DLE ČSN 73 6005.

ŘEZ B–B': VZOROVÝ PŘÍČNÝ ŘEZ STÁNÍMI

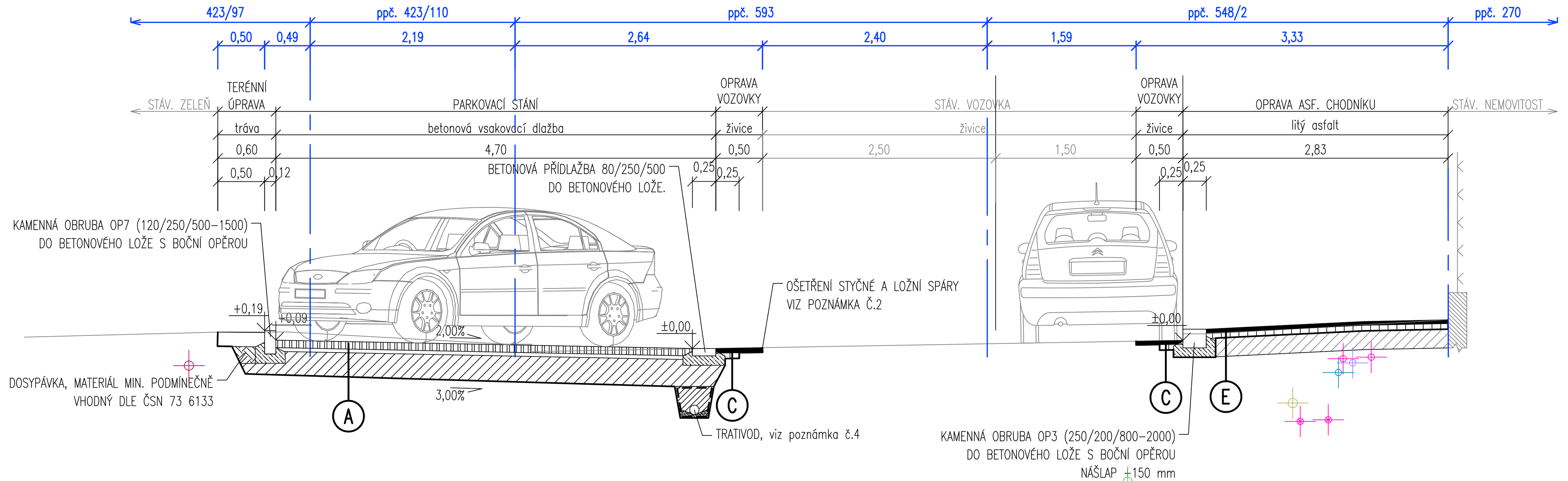

ČÍSLO REVIZE	DATUM REVIZE	POPIS REVIZE
3.	21.7.2021	Doplnění požadavků dle aktualizovaného vyjádření TSK (06/2021)
2.	28.4.2021	Změna povrchu stání. Asfaltobeton narhazen vsakovací dlažbou s výjimkou vyhrazeného stání, kde je navržena standartní dlažba.
1.	5.3.2021	Přeřešení způsobu napojení uličních vpustí dle požadavků TSK v ulici Galileova

GENERÁLNÍ PROJEKTANT:
PROJEKCE DOPRAVNÍ FILIP s.r.o.
Švermova 1338, 413 01 Roudnice nad Labem tel.: 416 831 624
IČO: 28714792, DIČ: CZ28714792
HIP: Ing. Filip Jakl

SOUŘADNICOVÝ SYSTÉM S-JTSK
VÝŠKOVÝ SYSTÉM B.P.V.

OTISK RAZÍTKA:

Investor: MČ Praha - Petrovice, Edisonova 429, 109 00 Praha 10 - Petrovice
KÚ: Petrovice (732613)

Zodpovědný projektant: Ing. Josef Filip, Ph.D.
Vypracoval: Ing. Filip Jakl
ZPRACOVATEL ČÁSTI: PROJEKCE DOPRAVNÍ

Datum: 11/2021	Číslo zakázky: 16-047-3	Formátů A4: 8	Stupeň: DPS
Zakázka: NOVÉ KAPACITY ODSTAVNÝCH PLOCH - SO103		Měřítko: 1:50	Paré:
Příloha: VZOROVÉ PŘÍČNÉ ŘEZY		Číslo přílohy: D.103.3	